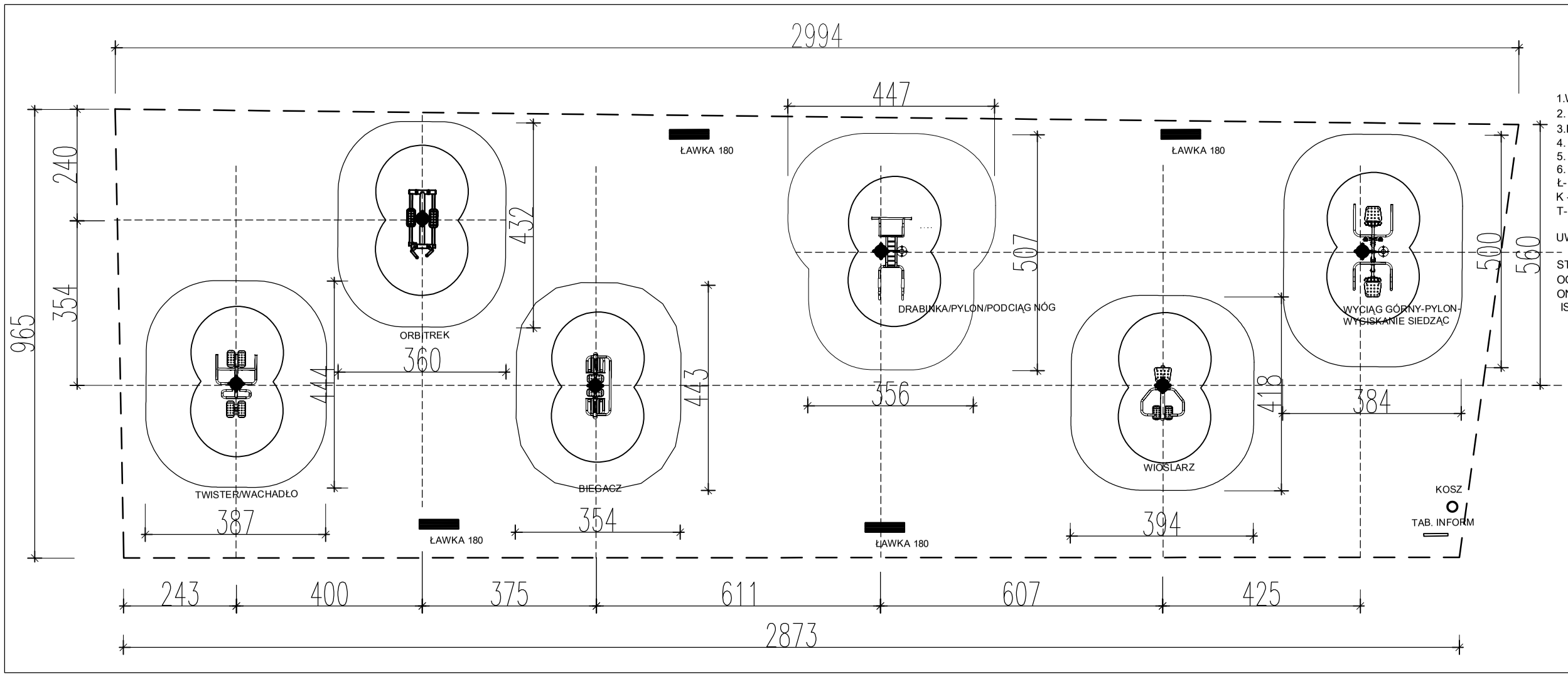

1.WYCIĄG GÓRNY-WYCISKANIE SIEDZAC
2. WIOŚLARZ
3.DRABINKA-PODCIĄG NÓG
4. BIEGACZ
5. ORBITREK
6. TWISTER-WACHADŁO
Ł- ŁAWECZKI SZT. 4
K -KOSZ NA ŚMIECI
T- TABLICA INFORMACYJNA

UWAGA:
– UTWARDZENIE KRUSZYWEM 12-32 mm STREW BEZPOŚREDNIO PRZY URZĄDZENIU, OGRANICZENIE OD TRAWNIKA OBRZEŻE BETONOWE 6X20 ZATOPIONE. POZOSTAŁY TEREN ISTNIEJĄCY TEREN ZIELONY/TRAWA/

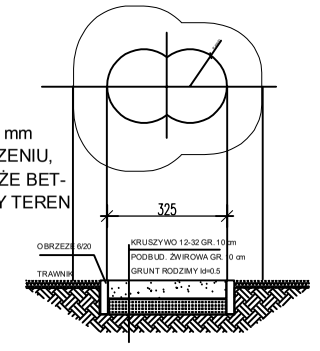

PRZEKRÓJ PIONOWY WARSTW UTWARDZENIA

AJM-INWEST Maciorowski Andrzej

obiekt:	**SIŁOWNIA ZEWNĘTRZNA- USTAWIENIE URZĄDZEŃ I MAŁEJ ARCHITEKTURY**	nr. rys.: 2
adres:	Knyszyn, ul. Białostocka 36, dz. nr geod. 2156	skala: 1:50
rodzaj opracowania:	PROJEKT BUDOWLANY	data: STYCZEŃ 2018
przedmiot opracowania:	ustawienie urządzeń	branża: ARCHITEKTURA
faza opracowania:	STAN PROJEKTOWANY	
autor projektu:	mgr inż. Andrzej Maciorowski BŁ-44/91	podpis :
współpraca:		podpis :

DOKUMENTACJA OPRACOWANA PRAWEM AUTORSKIM - POWIELANIE I WYKORZYSTYWANIE BEZ ZGODY AUTORA PROJEKTU ZABRONIONE